МИНИСТЕРСТВО НА ОБРАЗОВАНИЕТО, МЛАДЕЖТА И НАУКАТА
РЕГИОНАЛЕН ИНСПЕКТОРАТ ПО ОБРАЗОВАНИЕТО – ГР. БУРГАС
Гр. Бургас – 8000
тел. 813-249; 813-261 *ул. „Гладстон"№ 150*
rioburgas@gmail.com *факс:813-259*

60-та НАЦИОНАЛНА ОЛИМПИАДА ПО МАТЕМАТИКА
ОБЩИНСКИ КРЪГ – 12.02.2011 г.
КРИТЕРИИ ЗА ОЦЕНКА

V клас

1 зад. (1) Намиране на числото $\boldsymbol{a} = 4{,}5$ ***1 точка***

(2) Намиране на числото $\boldsymbol{b}$:

$2{,}55 : 0{,}05 – (18{,}7 – 13{,}2 : x) = 0{,}389.100$

$51 – (18{,}7–13{,}2 : x) = 38{,}9$

$18{,}7 – 13{,}2 : x = 51– 38{,}9$

$18{,}7 – 13{,}2 : x = 12{,}1$

$13{,}2 : x = 18{,}7–12{,}1$

$13{,}2 : x = 6{,}6$

$x = 2$ $\boldsymbol{b} = 2$ ***3 точки***

(3) Намиране на числото $\boldsymbol{c}$:

$AB = 62$ см, $CD = 11{,}5$ см

$AB – CD = 50{,}5$ см

$\boldsymbol{c} = 50{,}5$ ***2 точки***

Пресмятане стойността на израз М = 52,02 ***1 точка***

2 зад.

За правилен чертеж ***0,5 точки***

За намиране страните на успоредника $DC = 10$ см и $CM = 5$ см ***2 точки***

За намиране лицето на успоредника $S = 40$ кв. см ***2 точки***

За намиране лицето на трапеца S = 126 кв. см ***2 точки***

За намиране разликата от двете лица 86 кв. см ***0,5 точки***

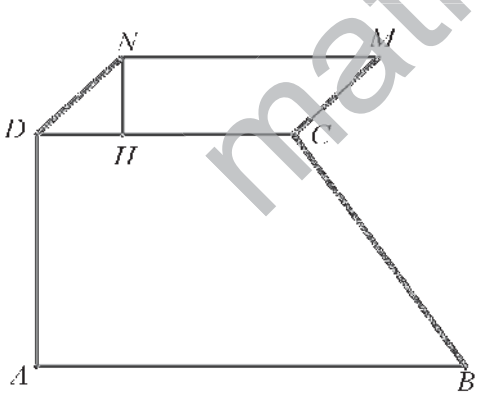

3 зад.

За определяне броя на всички комбинации от четирите котенца (I и II, I и III, I и IV, II и III, II и IV, III и IV) ***2 точки***

Намиране сборът от всички тегла - 44,82 кг. ***2 точки***

Делене на 3 защото всяко коте участва по три пъти в комбинация ***2 точки***

Превръщане в грамове на 14,94 кг = 14940 г ***1 точка***

math-bg.com